Comando piletta ad eccentrico con manopola con manopola - Dark Chrome

ELIO

10 710 970

Compatibile con: ELIO, MEM, TARA, TARA ULTRA, META SQUARE

- comando piletta per una vasca
- compreso adattatore per tirante Bowden

Compatibile con ELIO, ENO, MEM, META SQUARE, SYNC, TARA e TARA ULTRA

Dark Chrome	10 710 970-19
Cromato	10 710 970-00
Platinato spazzolato	10 710 970-06
Platinato	10 710 970-08
Ottone (Oro 23k)	10 710 970-09
Ottone spazzolato (Oro 23k)	10 710 970-28
Nero opaco	10 710 970-33
Champagne spazzolato (Oro 22k)	10 710 970-46
Champagne (Oro 22k)	10 710 970-47
Cromo spazzolato	10 710 970-93
Dark Platinum spazzolato	10 710 970-99

Comando piletta ad eccentrico con manopola con manopola - Dark Chrome

ELIO

10 710 970

mm [inches]

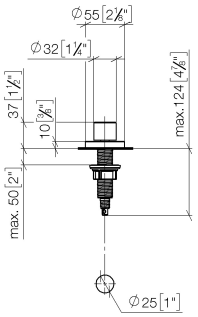

Comando piletta ad eccentrico con manopola con manopola - Dark Chrome

ELIO

10 710 970
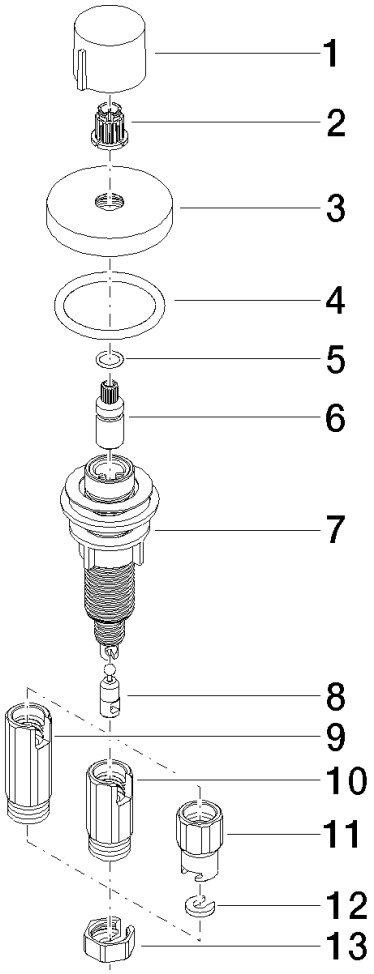
Parts for other finishes can be found here: Cromato